AUFBAUANLEITUNG HÄNGEMATTE

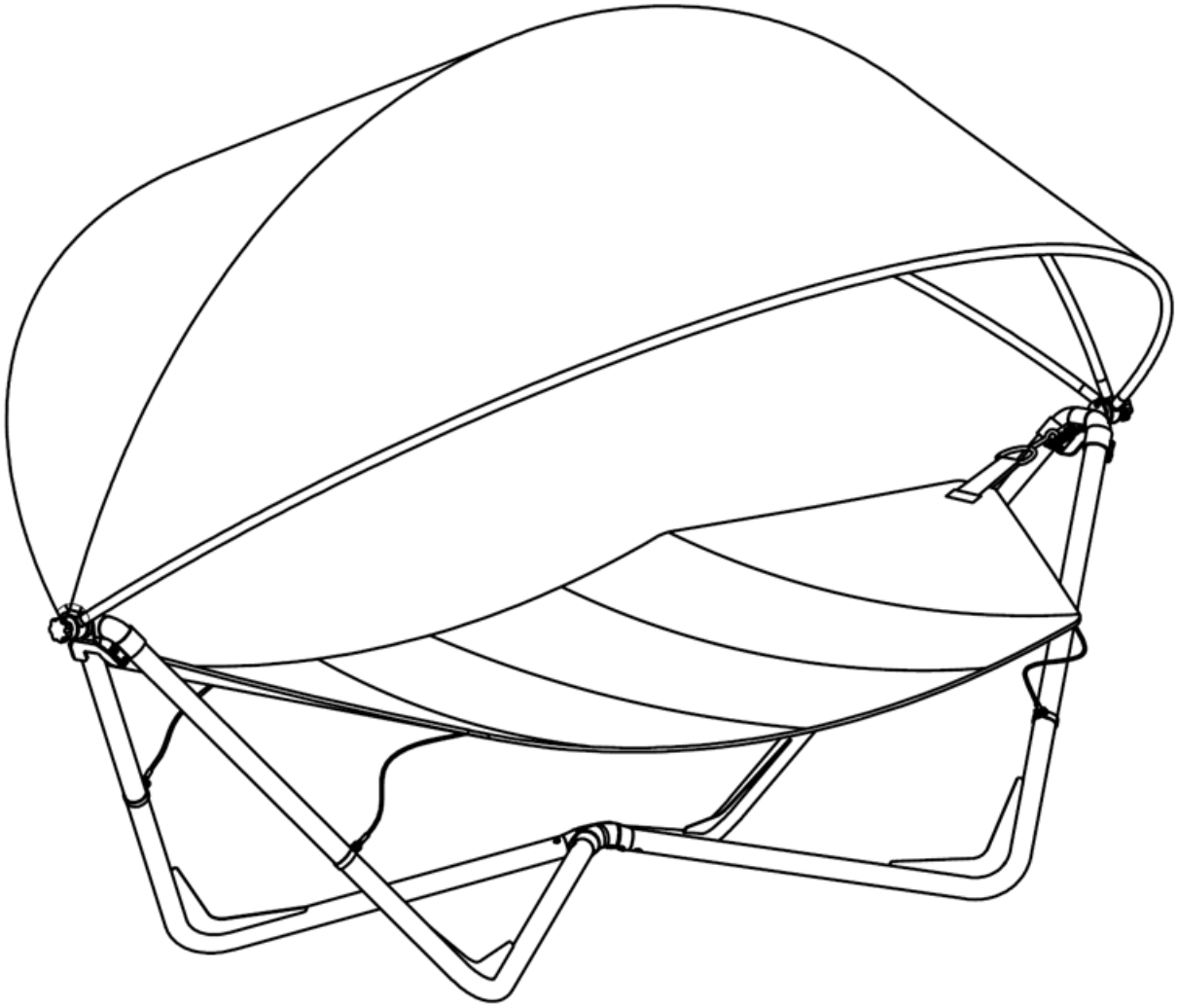

REF	BILD		REF	BILD	
1		2	17	M8	8
2		2	18	M8*20	8
3		1	19		4
4		2	20		4
5		1	21		1
6		4	22		2
7	M6*20	4	23		2
8	M6	4	24		4
9	M10*65	4	25	M5*10	6
10	M10	4	26		1
11	ϕ10*1.0	4	27		2
12		4	28		1
13		2	29		1
14		2			
15		2			
16		2			

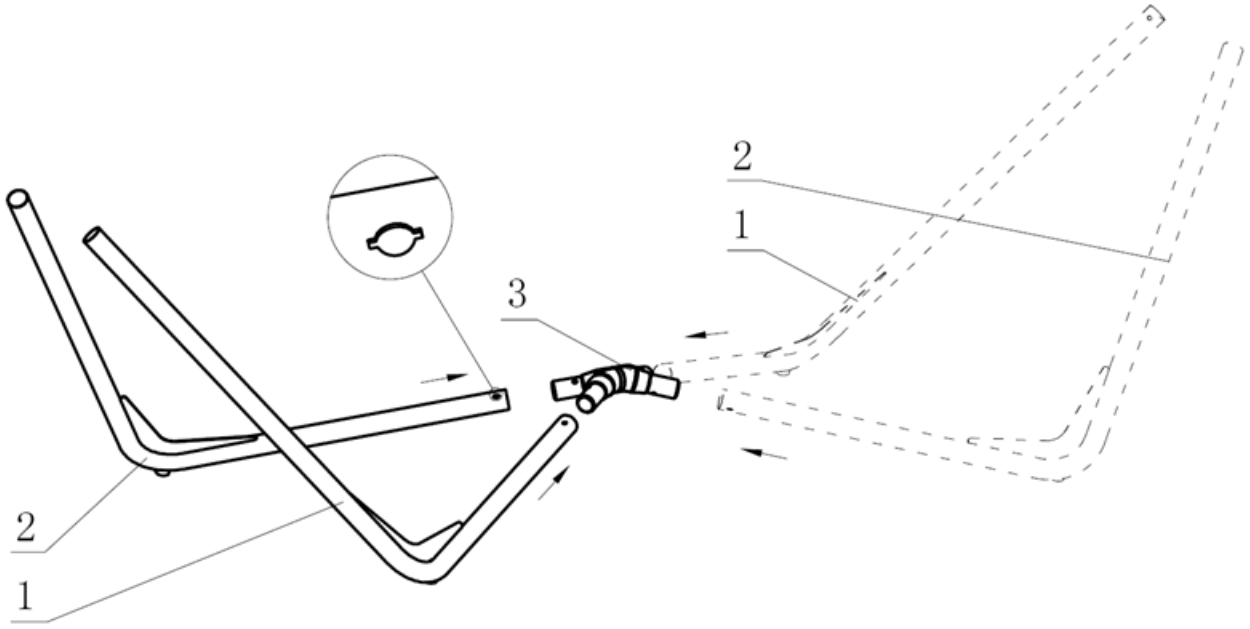

①

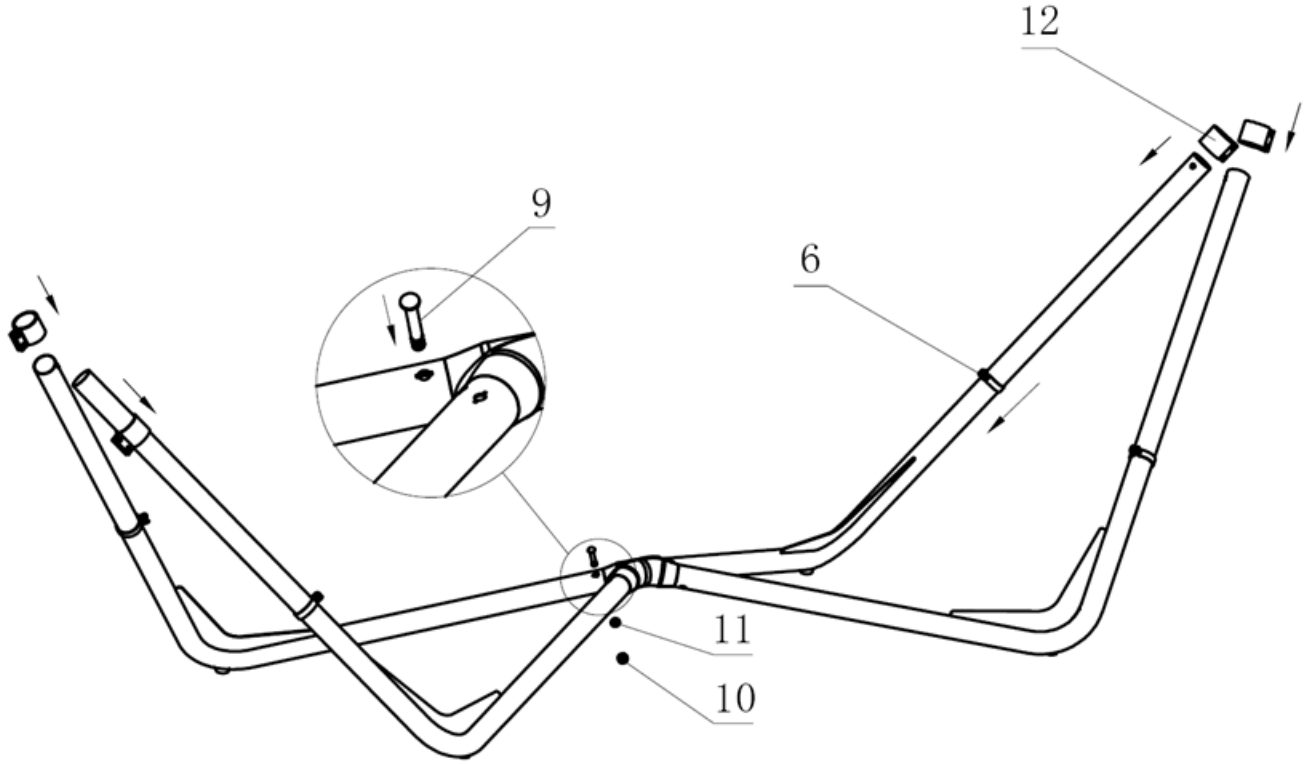

②

Um den Sonnenschutz zu installieren, benutzen Sie bitte Schraube Nr. 20. Möchten Sie die Hängematte ohne Sonnenschutz installieren, verwenden Sie bitte Schraube Nr.19

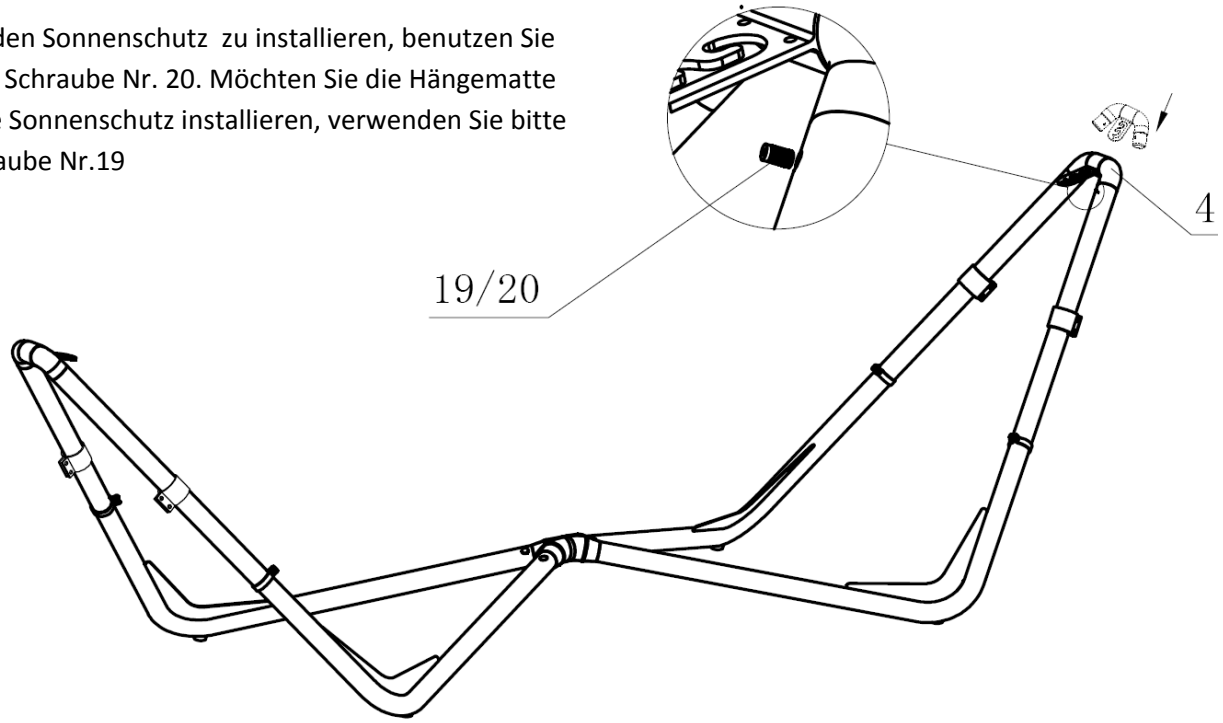

③

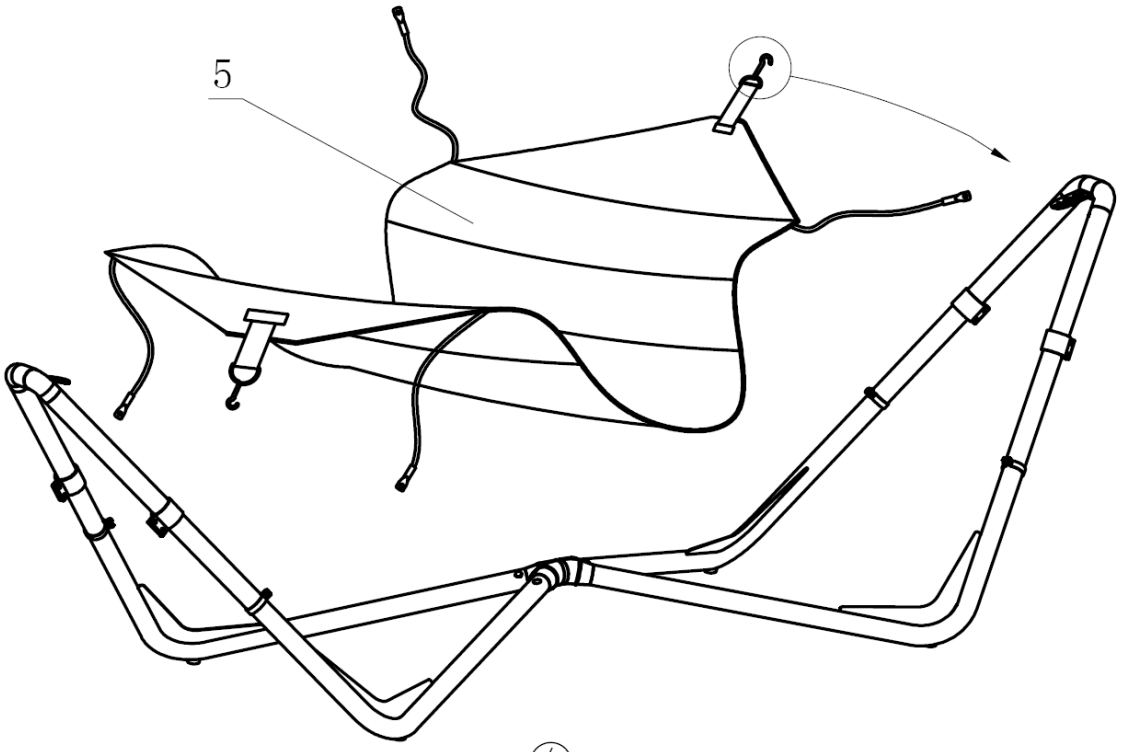

④

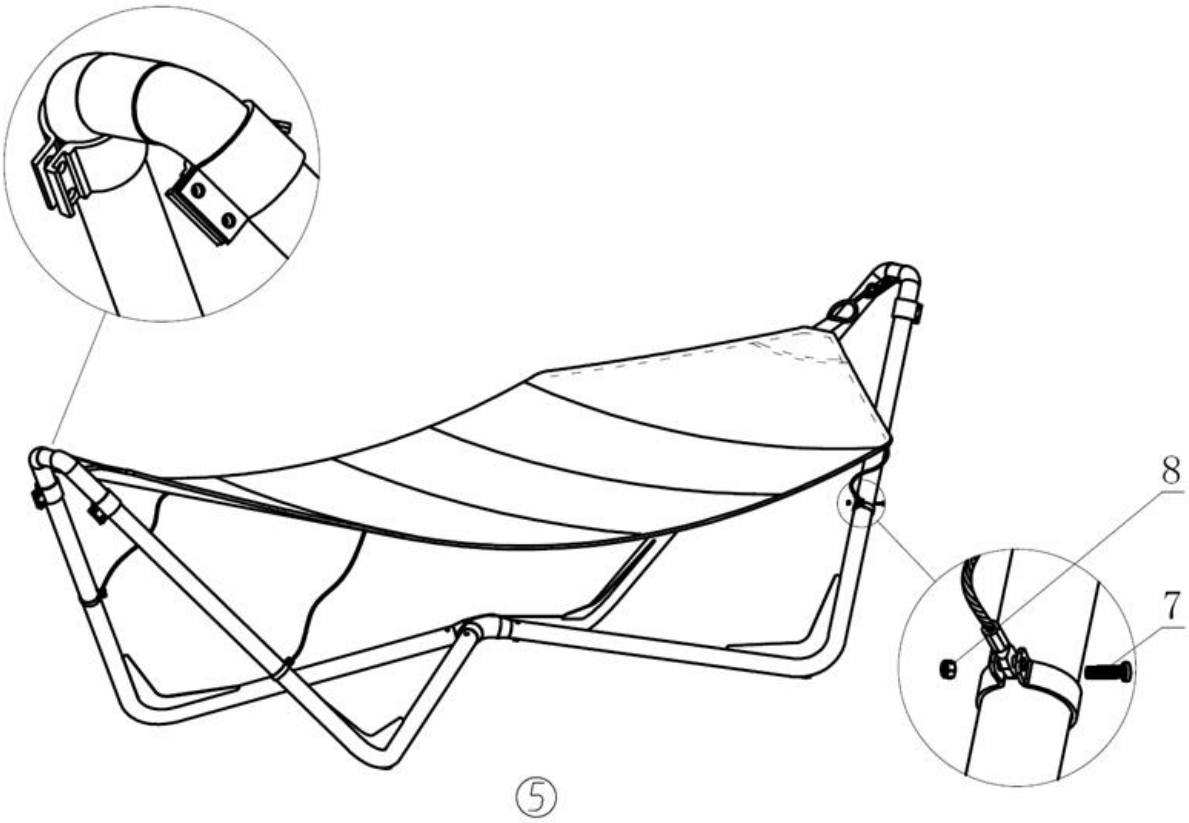

Ziehen Sie die vier Schrauben zunächst nicht fest an. Ziehen Sie sie erst fest an nachdem Sie das Doppelstirnrad in die höchste Position gebracht haben.

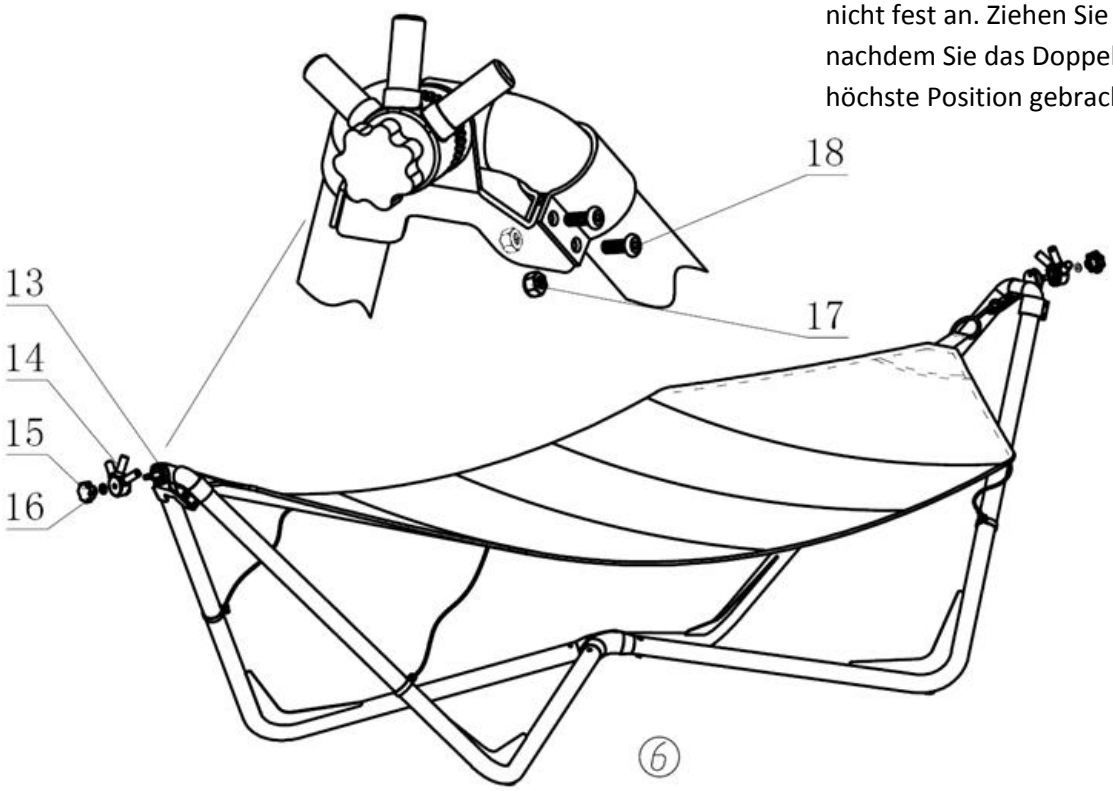

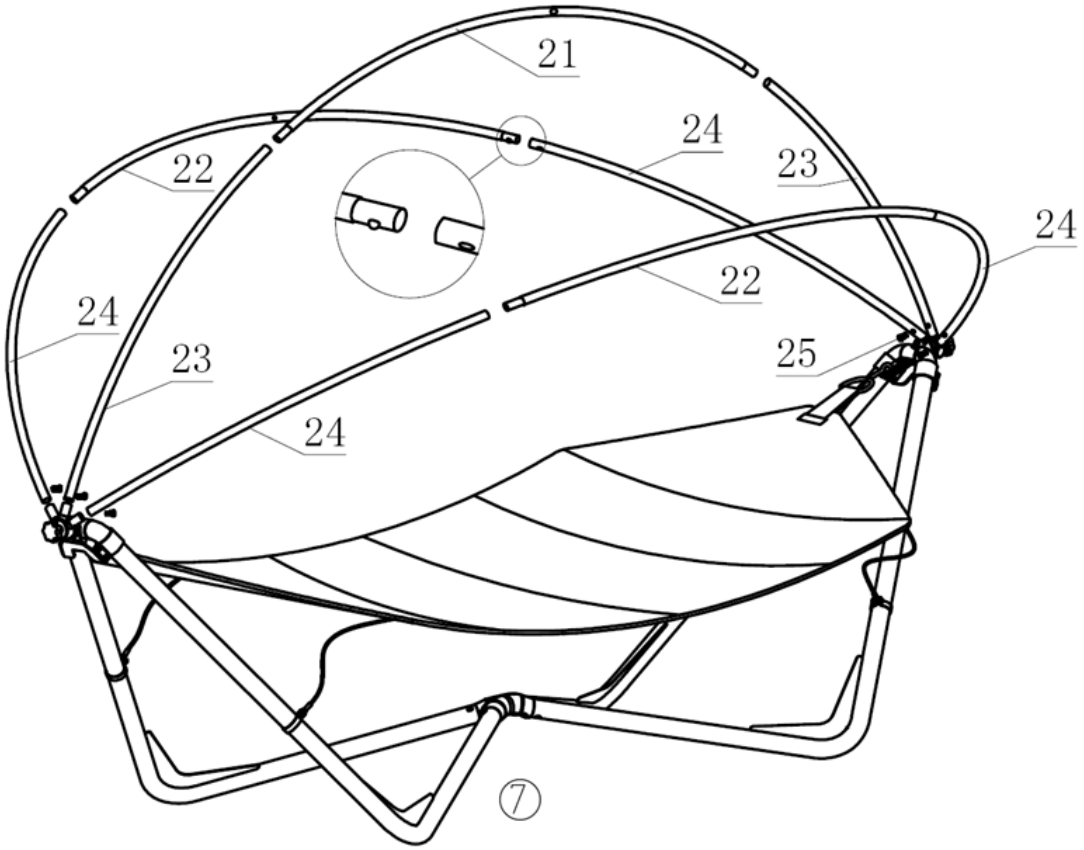

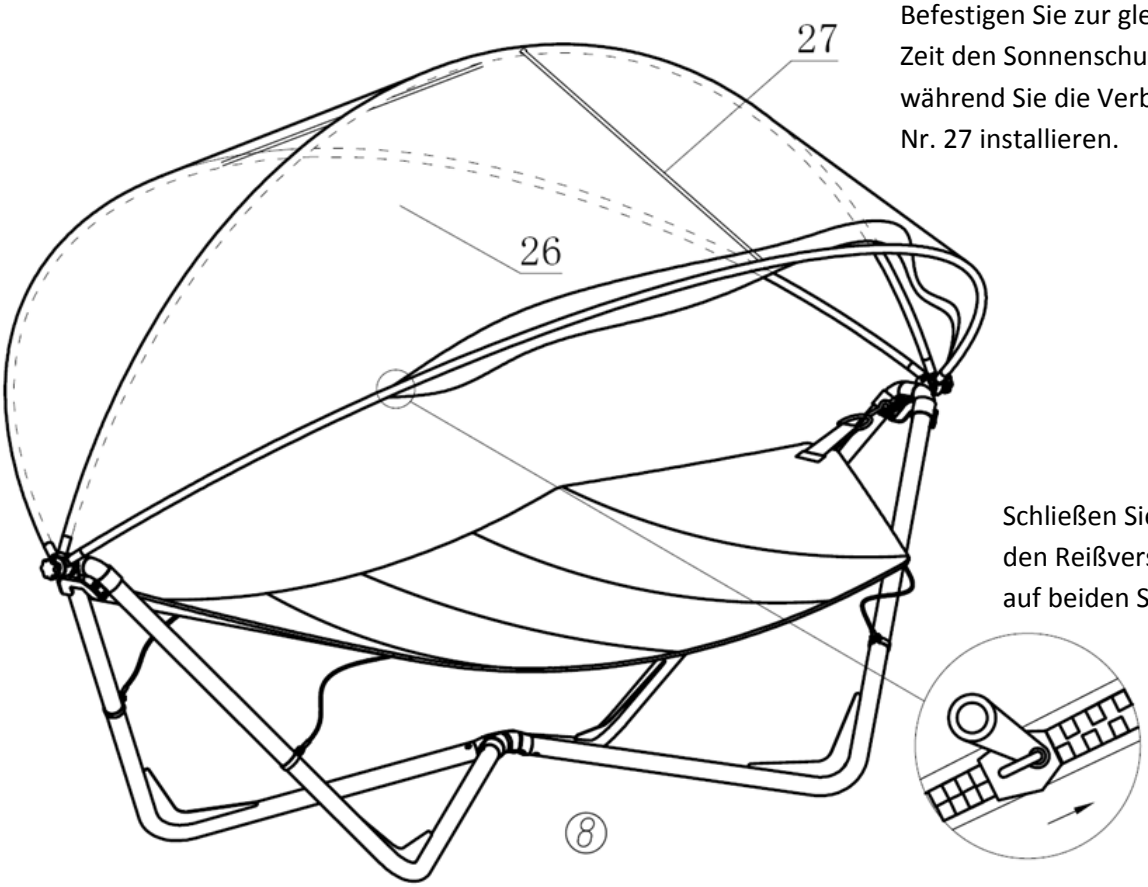

Befestigen Sie zur gleichen Zeit den Sonnenschutz während Sie die Verbindung Nr. 27 installieren.

Schließen Sie bitte den Reißverschluss auf beiden Seiten

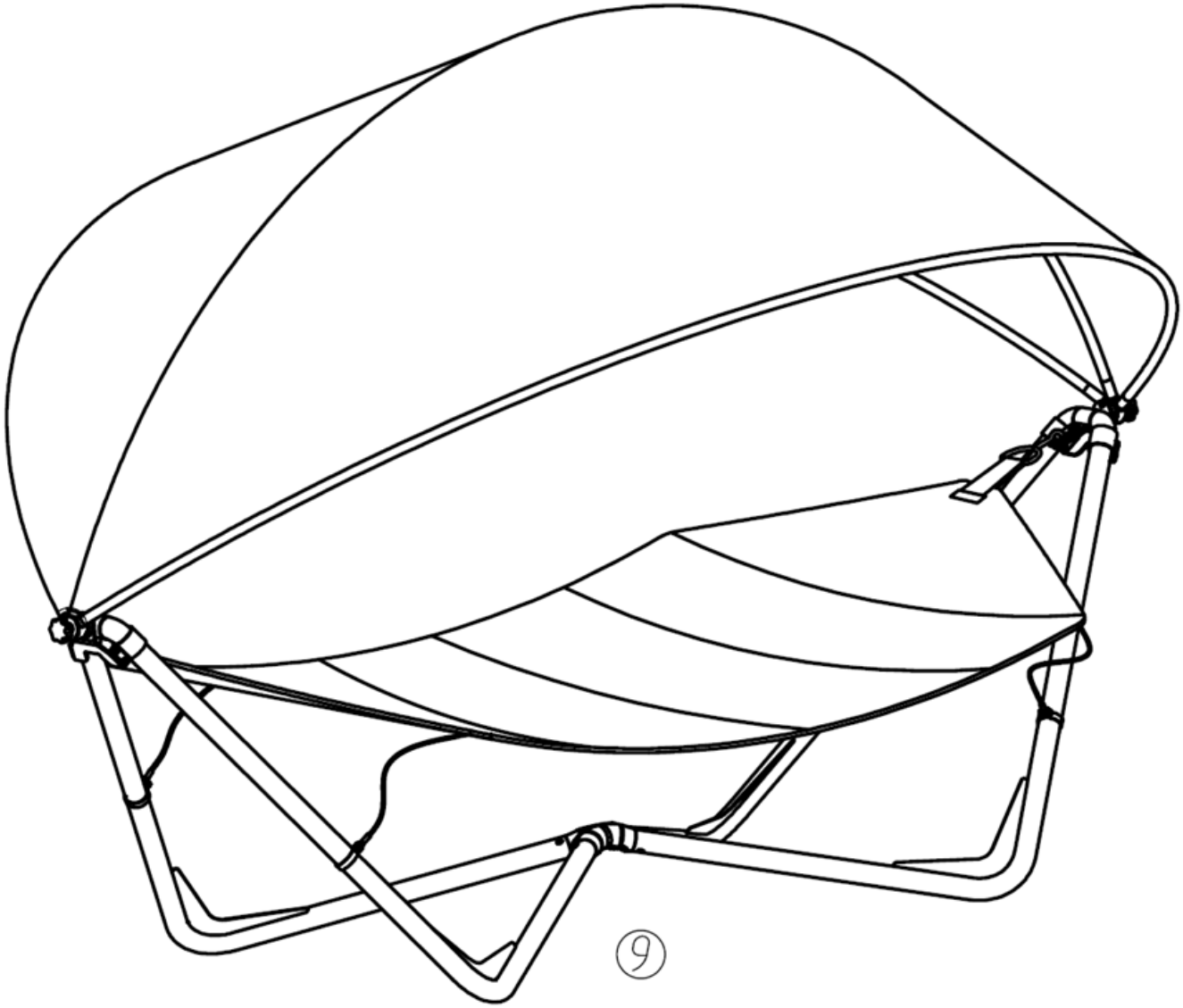
⑨